Słup S0.4

Wykonać x 1

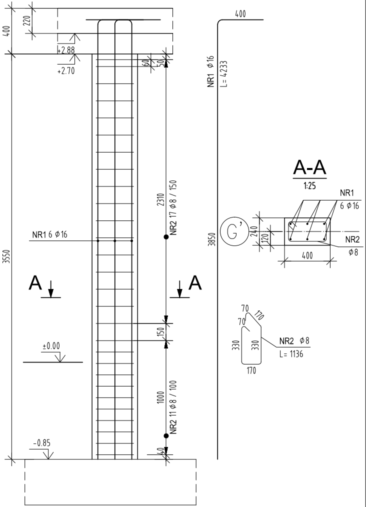
400
220
+2.88
+2.70
60
50
3550
NR1 6 Ø16
2310
NR2 17 Ø8 / 150
A
A
150
±0.00
1000
NR2 11 Ø8 / 100
-0.85
40
400
NR1 Ø16
L= 4233
3850
A-A
1:25
NR1
6 Ø16
G'
240
120
400
NR2
Ø8
70
170
70
330
330
170
NR2 Ø8
L= 1136

ZESTAWIENIE STALI ZBROJENIOWEJ

POZ.	NUMER PRĘTA	Ø [mm]	RODZAJ STALI	DŁUGOŚĆ [cm]	LICZBA SZTUK	DŁUGOŚĆ ŁĄCZNA [m]	
						A-IIIN	
						Ø8	Ø16
S0.4	1	Ø16	A-IIIN	423	6		25.38
	2	Ø8	A-IIIN	114	28	30.78	
DŁUGOŚĆ RAZEM [m]						30.78	25.38
MASA JEDNOSTKOWA [kg/m]						0.395	1.578
MASA [kg]						12.16	40.05
MASA OGÓŁEM [kg]						52.21	
WYKONAĆ: x 1						52.21	

Uwaga. Wszystkie pręty są wymiarowane w osiach.

Słup S0.5

Wykonać x 1

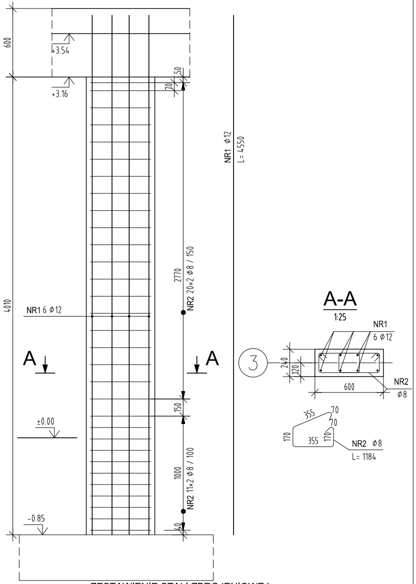
600
+3.54
+3.16
50
70
4010
NR1 6 Ø12
2770
NR2 20×2 Ø8 / 150
A
A
150
±0.00
1000
NR2 11×2 Ø8 / 100
-0.85
40
NR1 Ø12
L= 4550
A-A
1:25
NR1
6 Ø12
3
240
120
600
NR2
Ø8
355
70
70
170
355
170
NR2 Ø8
L= 1184

ZESTAWIENIE STALI ZBROJENIOWEJ

POZ.	NUMER PRĘTA	Ø [mm]	RODZAJ STALI	DŁUGOŚĆ [cm]	LICZBA SZTUK	DŁUGOŚĆ ŁĄCZNA [m]	
						A-IIIN	
						Ø8	Ø12
S0.5	1	Ø12	A-IIIN	455	6		27.3
	2	Ø8	A-IIIN	118	62	73.16	
DŁUGOŚĆ RAZEM [m]						73.16	27.3
MASA JEDNOSTKOWA [kg/m]						0.395	0.888
MASA [kg]						28.9	24.24
MASA OGÓŁEM [kg]						53.14	
WYKONAĆ: x 1						53.14	

Uwaga. Wszystkie pręty są wymiarowane w osiach.

Słup S0.6

Wykonać x 1

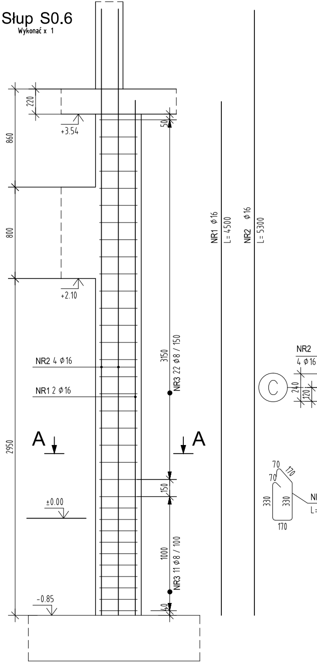
220
860
+3.54
50
800
+2.10
2950
NR2 4 Ø16
NR1 2 Ø16
3150
NR3 22 Ø8 / 150
A
A
150
±0.00
1000
NR3 11 Ø8 / 100
-0.85
40
NR1 Ø16
L= 4500
NR2 Ø16
L= 5300
NR2
4 Ø16
C
240
120
70
170
70
330
330
170

ZESTAWIENIE STALI ZBROJENIOWEJ

POZ.	NUMER PRĘTA	Ø [mm]	RODZAJ STALI	DŁUGOŚĆ [cm]	LICZBA SZTUK	DŁUGOŚĆ ŁĄCZNA [m]	
						A-IIIN	
						Ø8	Ø16
S0.6	1	Ø16	A-IIIN	450	2		9
	2	Ø16	A-IIIN	530	4		21.2
	3	Ø8	A-IIIN	114	33	37.62	
DŁUGOŚĆ RAZEM [m]						37.62	30.2
MASA JEDNOSTKOWA [kg/m]						0.395	1.578
MASA [kg]						14.86	47.66
MASA OGÓŁEM [kg]						62.52	
WYKONAĆ: x 1						62.52	

Uwaga. Wszystkie pręty są wymiarowane w osiach.

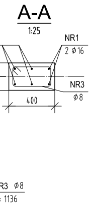
A-A
1:25
NR1
2 ϕ16
NR3
ϕ8
400
R3 ϕ8
= 1136

Słup S0.7

Wykonać x 1

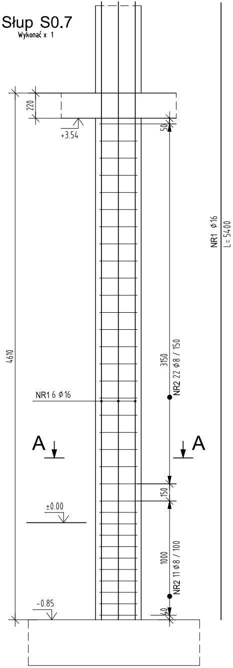
220
+3.54
50
4610
NR1 ϕ16
L= 5400
NR1 6 ϕ16
3150
NR2 22 ϕ8 / 150
A
A
150
±0.00
1000
NR2 11 ϕ8 / 100
-0.85
40

A-A

1:25

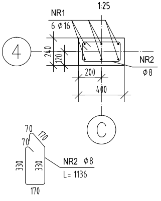
NR1
6 ϕ16
4
240
120
200
400
NR2
ϕ8
C
70
70
170
330
330
170
NR2 ϕ8
L= 1136

ZESTAWIENIE STALI ZBROJENIOWEJ

POZ.	NUMER PRĘTA	ϕ [mm]	RODZAJ STALI	DŁUGOŚĆ [cm]	LICZBA SZTUK	DŁUGOŚĆ ŁĄCZNA [m]	
						A-IIIN	
						ϕ8	ϕ16
S0.7	1	ϕ16	A-IIIN	540	6		32.4
	2	ϕ8	A-IIIN	114	33	37.62	
DŁUGOŚĆ RAZEM [m]						37.62	32.4
MASA JEDNOSTKOWA [kg/m]						0.395	1.578
MASA [kg]						14.86	51.13
MASA OGÓŁEM [kg]						65.99	
WYKONAĆ: x 1						65.99	

Uwaga. Wszystkie pręty są wymiarowane w osiach.

Słup S0.7k

Wykonać x 1

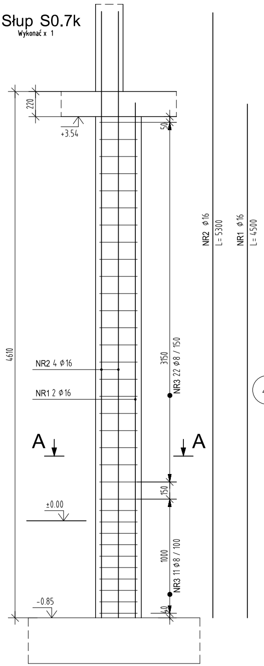
220
+3.54
50
4610
NR2 ϕ16
L= 5300
NR1 ϕ16
L= 4500
NR2 4 ϕ16
NR1 2 ϕ16
3150
NR3 22 ϕ8 / 150
A
A
150
±0.00
1000
NR3 11 ϕ8 / 100
-0.85
40

A-A

1:25

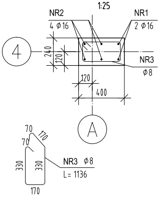
NR2
4 ϕ16
NR1
2 ϕ16
4
240
120
NR3
ϕ8
120
400
A
70
70
170
330
330
170
NR3 ϕ8
L= 1136

ZESTAWIENIE STALI ZBROJENIOWEJ

POZ.	NUMER PRĘTA	ϕ [mm]	RODZAJ STALI	DŁUGOŚĆ [cm]	LICZBA SZTUK	DŁUGOŚĆ ŁĄCZNA [m]	
						A-IIIN	
						ϕ8	ϕ16
S0.7k	1	ϕ16	A-IIIN	450	2		9
	2	ϕ16	A-IIIN	530	4		21.2
	3	ϕ8	A-IIIN	114	33	37.62	
DŁUGOŚĆ RAZEM [m]						37.62	30.2
MASA JEDNOSTKOWA [kg/m]						0.395	1.578
MASA [kg]						14.86	47.66
MASA OGÓŁEM [kg]						62.52	
WYKONAĆ: x 1						62.52	

Uwaga. Wszystkie pręty są wymiarowane w osiach.

Słup S0.8

Wykonać x 1

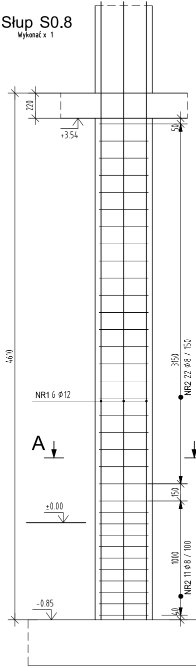
220
+3.54
50
4610
NR1 6 ϕ12
3150
NR2 22 ϕ8 / 150
A
150
±0.00
1000
NR2 11 ϕ8 / 100
-0.85
40

ZESTAWIENIE STALI ZBROJEN

POZ.	NUMER PRĘTA	ϕ [mm]	RODZAJ STALI	DŁUGOŚĆ [cm]	LICZBA SZTUK
S0.8	1	ϕ12	A-IIIN	540	6
	2	ϕ8	A-IIIN	134	33
DŁUGOŚĆ RAZEM [m]					
MASA JEDNOSTKOWA [kg/m]					
MASA [kg]					
MASA OGÓŁEM [kg]					
WYKONAĆ: x 1					

Uwaga. Wszystkie pręty są wymiarowane w osiach.

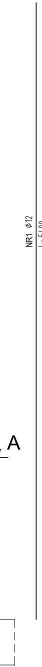
NR1 ϕ12
L= 5400
A

A-A
1:25

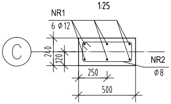
NR1
6 ϕ12
C
240
120
250
500
NR2
ϕ8

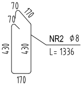
70
70
170
430
430
170
NR2 ϕ8
L= 1336

IOWEJ

DŁUGOŚĆ ŁĄCZNA [m]	
A-IIIN	
ϕ8	ϕ12
	32.4
44.22	
44.22	32.4
0.395	0.888
17.47	28.77
46.24	
46.24	

Słup S0.9
Wykonać x 1

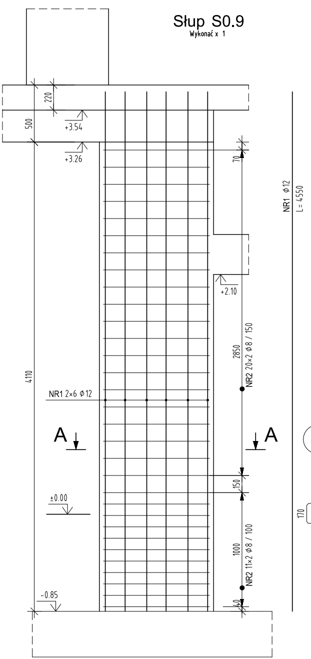
220
500
+3.54
+3.26
70
NR1 ϕ12
L= 4550
+2.10
2850
NR2 20×2 ϕ8 / 150
4110
NR1 2×6 ϕ12
A
A
150
±0.00
1000
NR2 11×2 ϕ8 / 100
-0.85
40

A-A
1:25

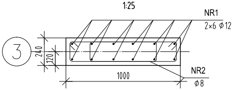
NR1
2×6 ϕ12
3
240
120
1000
NR2
ϕ8

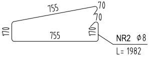
755
70
70
170
755
170
NR2 ϕ8
L= 1982

ZESTAWIENIE STALI ZBROJENIOWEJ

POZ.	NUMER PRĘTA	ϕ [mm]	RODZAJ STALI	DŁUGOŚĆ [cm]	LICZBA SZTUK	DŁUGOŚĆ ŁĄCZNA [m]	
						A-IIIN	
						ϕ8	ϕ12
S0.9	1	ϕ12	A-IIIN	455	12		54.6
	2	ϕ8	A-IIIN	198	62	122.76	
DŁUGOŚĆ RAZEM [m]						122.76	54.6
MASA JEDNOSTKOWA [kg/m]						0.395	0.888
MASA [kg]						48.49	48.48
MASA OGÓŁEM [kg]						96.97	
WYKONAĆ: x 1						96.97	

Uwaga. Wszystkie pręty są wymiarowane w osiach.

Słup S0.9a
Wykonać x 1

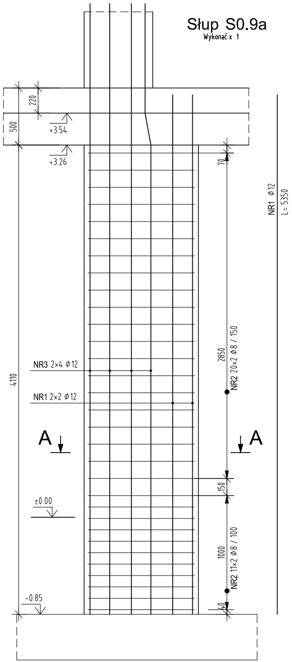
220
500
+3.54
+3.26
70
NR1 ϕ12
L= 5350
2850
NR2 20×2 ϕ8 / 150
4110
NR3 2×4 ϕ12
NR1 2×2 ϕ12
A
A
150
±0.00
1000
NR2 11×2 ϕ8 / 100
-0.85
40

ZESTAWIENIE STALI ZBROJENIOWEJ

POZ.	NUMER PRĘTA	ϕ [mm]	RODZAJ STALI	DŁUGOŚĆ [cm]	LICZBA SZTUK	DŁUGOŚĆ ŁĄCZNA [m]	
						A-IIIN	
						ϕ8	ϕ12
S0.9a	1	ϕ12	A-IIIN	535	4		21.4
	2	ϕ8	A-IIIN	198	62	122.76	
	3	ϕ12	A-IIIN	535	8		42.8
DŁUGOŚĆ RAZEM [m]						122.76	64.2
MASA JEDNOSTKOWA [kg/m]						0.395	0.888
MASA [kg]						48.49	57.01
MASA OGÓŁEM [kg]						105.5	
WYKONAĆ: x 1						105.5	

Uwaga. Wszystkie pręty są wymiarowane w osiach.

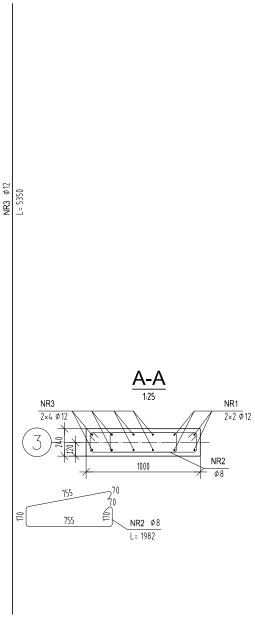
NR3 φ12
L= 5350
A-A
1:25
NR3
2×4 φ12
NR1
2×2 φ12
3
240
120
1000
NR2
φ8
755
70
70
170
755
170
NR2 φ8
L= 1982

Słup S0.10

Wykonać x 2

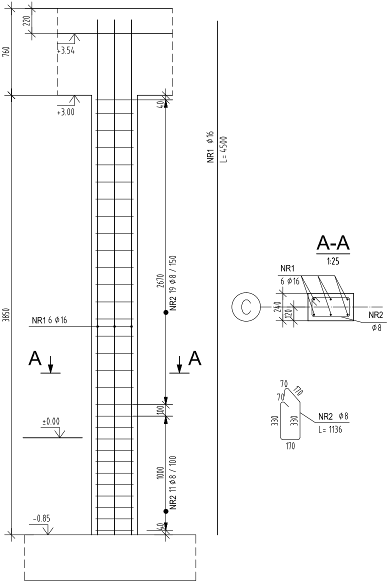
220
760
+3.54
+3.00
40
NR1 φ16
L= 4500
2670
NR2 19 φ8 / 150
3850
NR1 6 φ16
A
A
100
±0.00
1000
NR2 11 φ8 / 100
-0.85
40
A-A
1:25
NR1
6 φ16
C
240
120
NR2
φ8
70
170
70
330
330
170
NR2 φ8
L= 1136

ZESTAWIENIE STALI ZBROJENIOWEJ

POZ.	NUMER PRĘTA	φ [mm]	RODZAJ STALI	DŁUGOŚĆ [cm]	LICZBA SZTUK	DŁUGOŚĆ ŁĄCZNA [m]	
						A-IIIN	
						φ8	φ16
S0.10	1	φ16	A-IIIN	450	6		27
	2	φ8	A-IIIN	114	30	34.2	
DŁUGOŚĆ RAZEM [m]						34.2	27
MASA JEDNOSTKOWA [kg/m]						0.395	1.578
MASA [kg]						13.51	42.61
MASA OGÓŁEM [kg]						56.12	
WYKONAĆ: x 2						112.24	

Uwaga. Wszystkie pręty są wymiarowane w osiach.

Słup S0.10a

Wykonać x 1

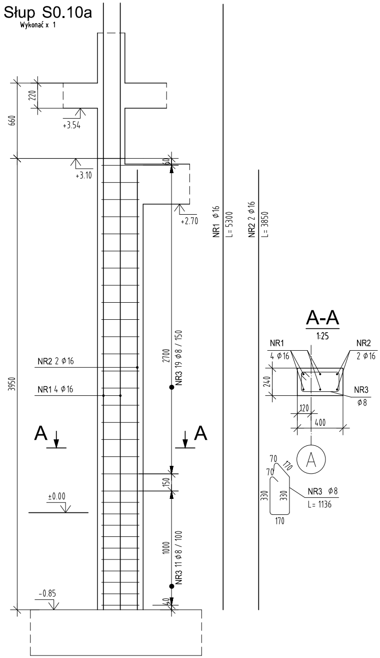
220
660
+3.54
+3.10
60
+2.70
NR1 φ16
L= 5300
NR2 2 φ16
L= 3850
2700
NR3 19 φ8 / 150
3950
NR2 2 φ16
NR1 4 φ16
A
A
150
±0.00
1000
NR3 11 φ8 / 100
-0.85
40
A-A
1:25
NR1
4 φ16
NR2
2 φ16
240
NR3
φ8
120
400
A
70
170
70
330
330
170
NR3 φ8
L= 1136

ZESTAWIENIE STALI ZBROJENIOWEJ

POZ.	NUMER PRĘTA	φ [mm]	RODZAJ STALI	DŁUGOŚĆ [cm]	LICZBA SZTUK	DŁUGOŚĆ ŁĄCZNA [m]	
						A-IIIN	
						φ8	φ16
S0.10a	1	φ16	A-IIIN	530	4		21.2
	2	φ16	A-IIIN	385	4		15.4
	3	φ8	A-IIIN	114	30	34.2	
DŁUGOŚĆ RAZEM [m]						34.2	36.6
MASA JEDNOSTKOWA [kg/m]						0.395	1.578
MASA [kg]						13.51	57.75
MASA OGÓŁEM [kg]						71.26	
WYKONAĆ: x 1						71.26	

Uwaga. Wszystkie pręty są wymiarowane w osiach.

Słup S0.10b

Wykonać x 2

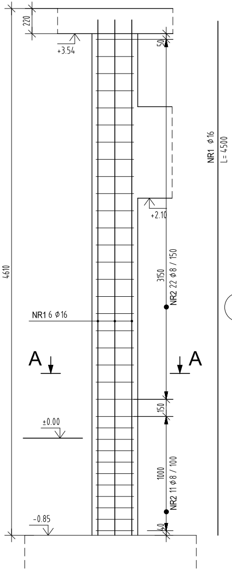

220
+3.54
50
NR1 Φ16
L= 4500
+2.10
4610
3150
NR2 22 Φ8 / 150
NR1 6 Φ16
A
A
150
±0.00
1000
NR2 11 Φ8 / 100
-0.85
40

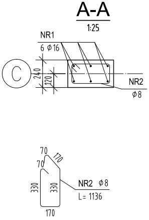

A-A
1:25
NR1
6 Φ16
C
240
120
NR2
Φ8
70
70
170
330
330
170
NR2 Φ8
L= 1136

ZESTAWIENIE STALI ZBROJENIOWEJ

POZ.	NUMER PRĘTA	Φ [mm]	RODZAJ STALI	DŁUGOŚĆ [cm]	LICZBA SZTUK	DŁUGOŚĆ ŁĄCZNA [m] A-IIIN Φ8	DŁUGOŚĆ ŁĄCZNA [m] A-IIIN Φ16
S0.10b	1	Φ16	A-IIIN	450	6		27
	2	Φ8	A-IIIN	114	33	37.62	
DŁUGOŚĆ RAZEM [m]						37.62	27
MASA JEDNOSTKOWA [kg/m]						0.395	1.578
MASA [kg]						14.86	42.61
MASA OGÓŁEM [kg]						57.47	
WYKONAĆ: x 2						114.94	

Uwaga. Wszystkie pręty są wymiarowane w osiach.

Słup S0.11

Wykonać x 1

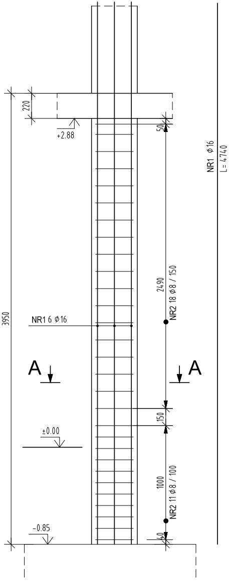

220
+2.88
50
NR1 Φ16
L= 4740
3950
2490
NR2 18 Φ8 / 150
NR1 6 Φ16
A
A
150
±0.00
1000
NR2 11 Φ8 / 100
-0.85
40

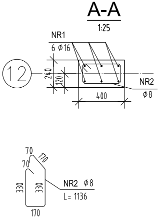

A-A
1:25
NR1
6 Φ16
12
240
120
400
NR2
Φ8
70
70
170
330
330
170
NR2 Φ8
L= 1136

ZESTAWIENIE STALI ZBROJENIOWEJ

POZ.	NUMER PRĘTA	Φ [mm]	RODZAJ STALI	DŁUGOŚĆ [cm]	LICZBA SZTUK	DŁUGOŚĆ ŁĄCZNA [m] A-IIIN Φ8	DŁUGOŚĆ ŁĄCZNA [m] A-IIIN Φ16
S0.11	1	Φ16	A-IIIN	474	6		28.44
	2	Φ8	A-IIIN	114	29	33.06	
DŁUGOŚĆ RAZEM [m]						33.06	28.44
MASA JEDNOSTKOWA [kg/m]						0.395	1.578
MASA [kg]						13.06	44.88
MASA OGÓŁEM [kg]						57.94	
WYKONAĆ: x 1						57.94	

Uwaga. Wszystkie pręty są wymiarowane w osiach.

UWAGI :

1. WSZYSTKIE ZMIANY W KONSTRUKCJI NA ETAPIE WYKONAWSTWA POWINNY BYĆ KONSULTOWANE Z PROJEKTANTEM KONSTRUKCJI
2. ROZPATRYWAĆ ŁĄCZNIE Z POZOSTAŁYMI RYSUNKAMI KONSTRUKCYJNYMI
3. ROZPATRYWAĆ ŁĄCZNIE Z PROJEKTEM ARCHITEKTONICZNYMI ORAZ PROJEKTAMI BRANŻOWYMI
4. NALEŻY ZAPEWNIĆ TRWAŁE POŁĄCZENIE TRZPIENI/RDZENI ŻELEBETOWYCH ZE ŚCIANAMI MUROWANYMI

BETON C25/30 W8
STAL ZBROJENIOWA A-IIIN
OTULENIE ZBROJENIA - 3cm

–	2021 08.23	Dominik K.	do realizacji
REWIZJA	DATA	AUTOR	OPIS I LOKALIZACJA ZMIAN NA RYSUNKU

SCHEMAT:

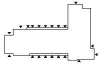

KIERUNEK PÓŁNOCY:

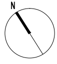

INWESTOR:
Komenda Powiatowa PSP w Bolesławcu

ADRES:
ul. Wesoła 2, 59-700 Bolesławiec

NAZWA I ADRES OBIEKTU BUDOWLANEGO

Budowa Komendy Powiatowej Państwowej Straży Pożarnej z Jednostką Ratowniczo-Gaśniczą w Bolesławcu wraz z niezbędną infrastrukturą techniczną i zagospodarowaniem terenu na działce o nr ewid. 202/6 i 202/7, obręb 0004 Miasta Bolesławiec

PROJEKTOWAŁ:	NR UPRAWNIEŃ:	PODPIS:
mgr inż. DOMINIK KOWALSKI	Uprawnienia budowlane w specjalności konstrukcyjnej do projektowania bez ograniczeń WKP/0057/POOK/04	D. Kowalski
SPRAWDZIŁ:		
mgr inż. MARIUSZ MASIOTA	Uprawnienia budowlane w specjalności konstrukcyjnej do projektowania bez ograniczeń 7131/13/P/2001	
OPRACOWAŁ:	PODPIS:	

JEDNOSTKA PROJEKTOWA:

A.DO XXI
spółka z ograniczoną odpowiedzialnością
ul. Trybunalska 38, 60-325 Poznań

BRANŻA:	STADIUM:	DATA:	SKALA:
KONSTRUKCJA	PROJEKT WYKONAWCZY	23.08.2021r.	1:25

TYTUŁ RYSUNKU:

SŁUPY PARTERU

NR RYSUNKU:

PW-K-12

PROJEKT CHRONIONY PRAWEM AUTORSKIM MOŻE SŁUŻYĆ WYŁĄCZNIE DO CELU, DLA KTÓREGO ZOSTAŁ WYKONANY. UDOSTĘPNIANIE JAKIEJKOLWIEK CZĘŚCI PROJEKTU W JAKIEJKOLWIEK FORMIE - WYŁĄCZNIE ZA ZGODĄ AUTORÓW I AUTORSKIEJ PRACOWNI PROJEKTOWEJ "A.DO XXI" ul. Trybunalska 38, 60-325 Poznań